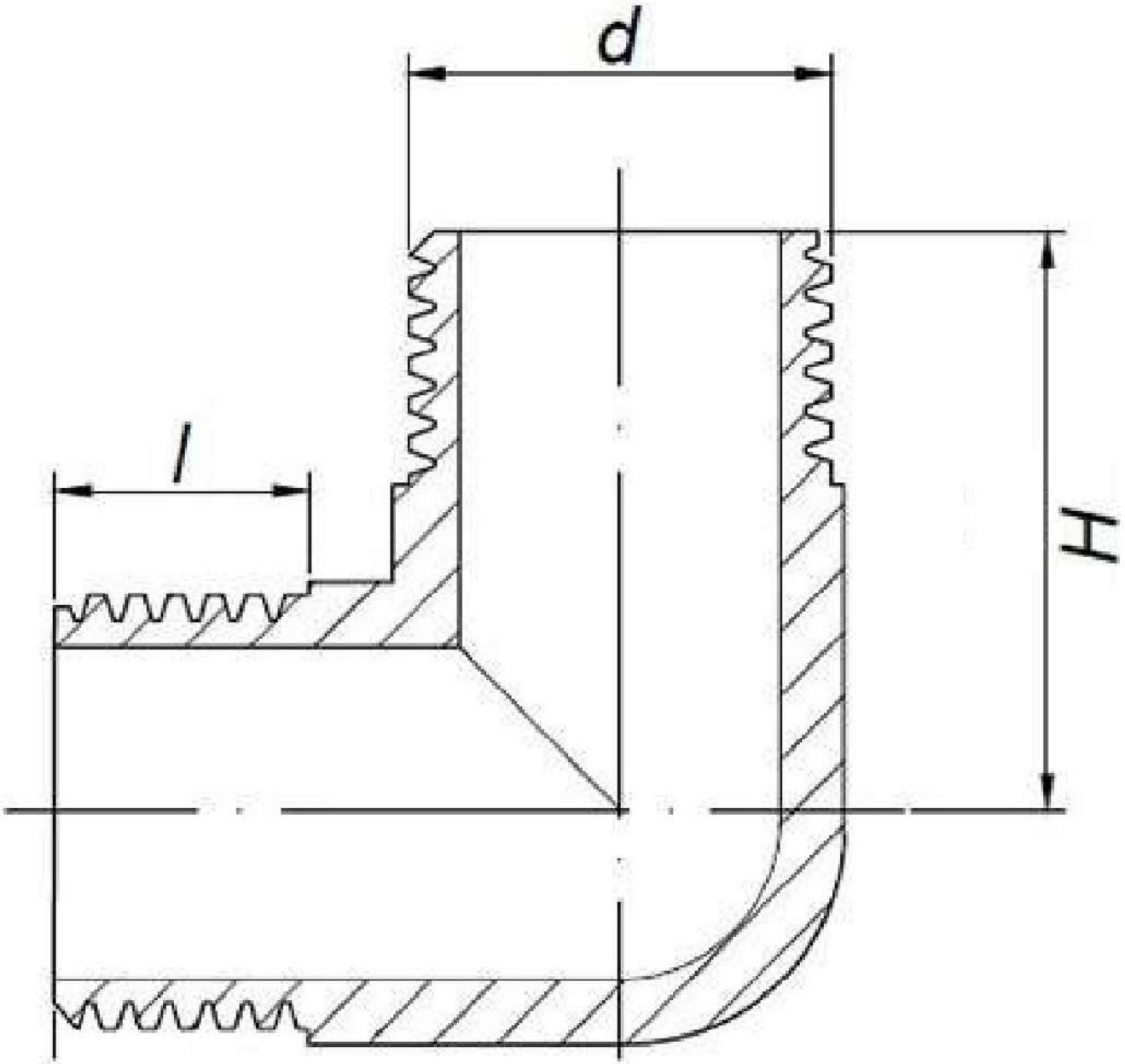
d
l
H